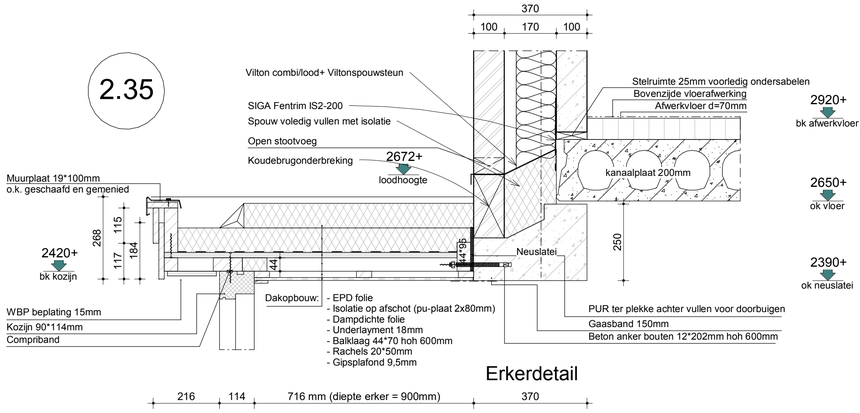

Erkerdetail

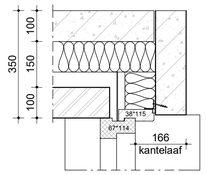

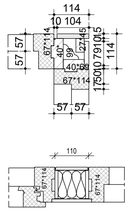

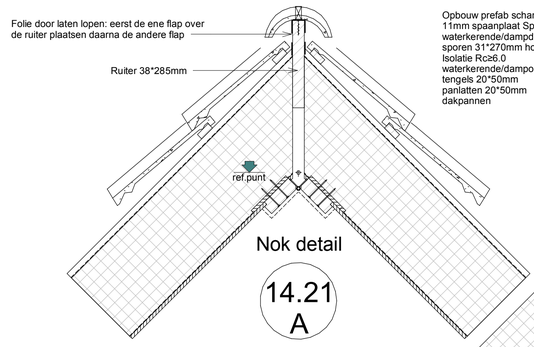

Nok detail

14.21
A

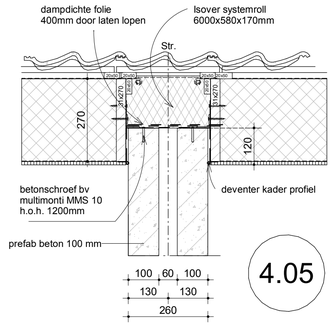

4.05

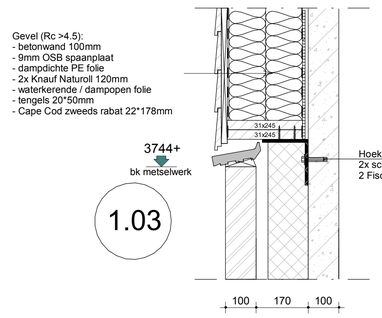

1.03

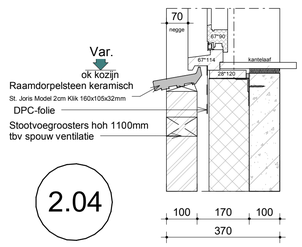

2.04

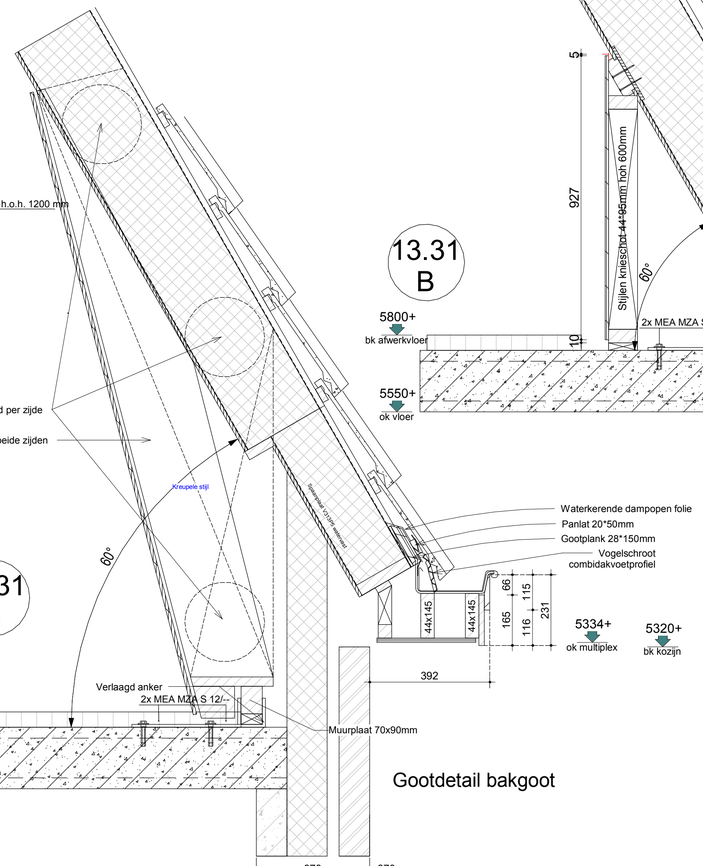

13.31
B

Gootdetail bakgoot

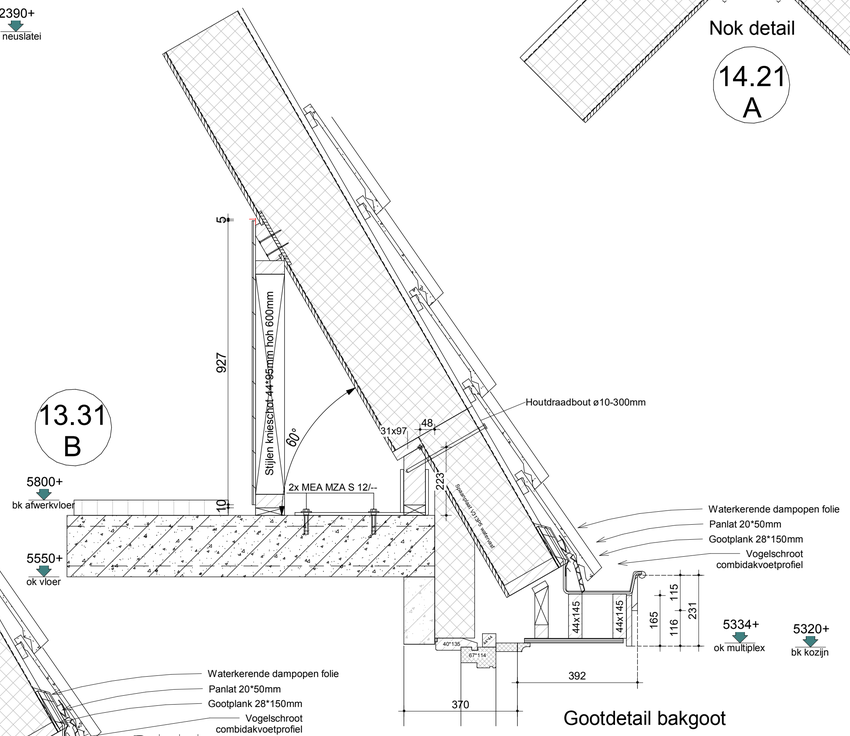

13.31
B

Gootdetail bakgoot

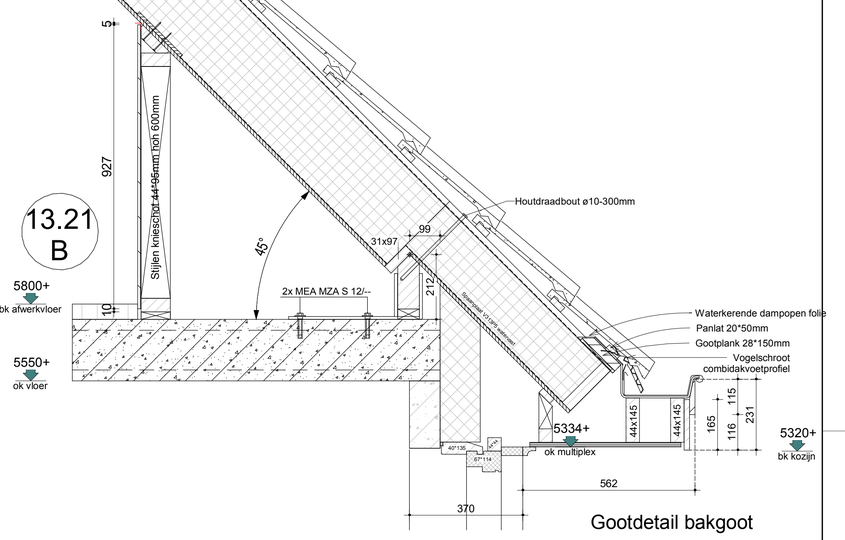

13.21
B

Gootdetail bakgoot

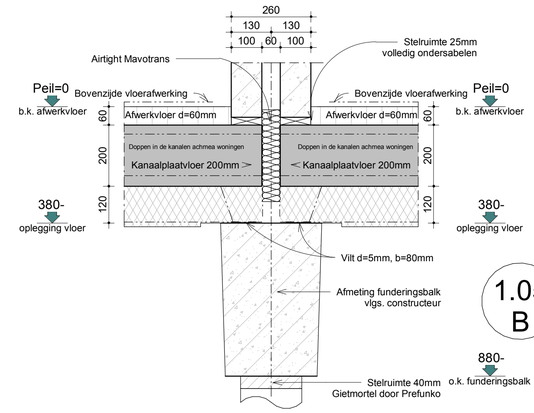

1.05
B

Doorsnede tpv
de gehele bouwmuur

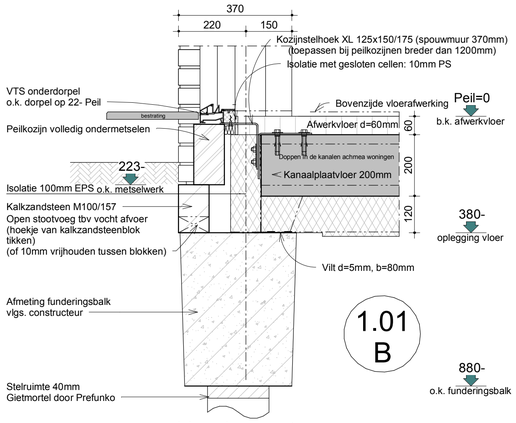

1.01
B

Voordeur met
VTS onderdorpel

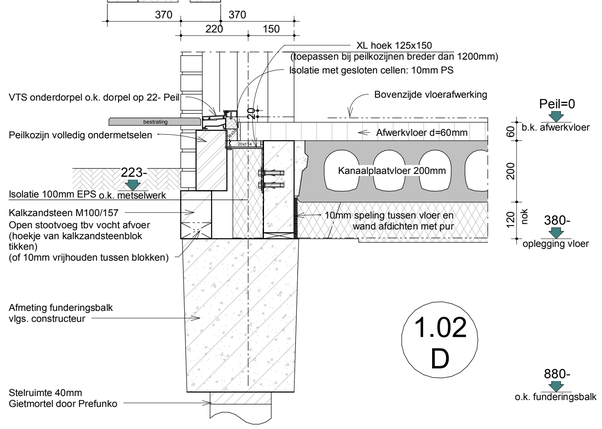

1.02
D

Achterdeur met
VTS onderdorpel

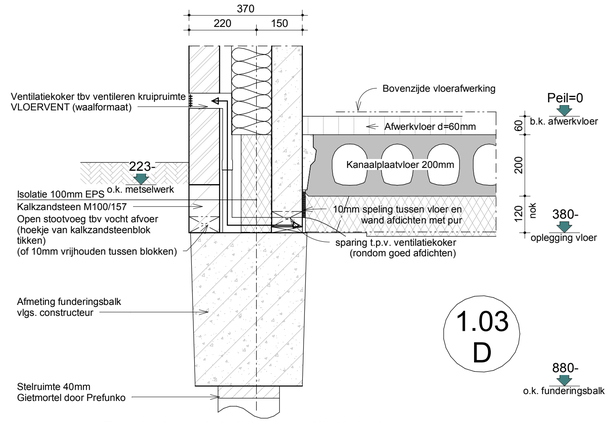

1.03
D

Funderingsdetail tpv ventilatiekoker
(kruipruimte) in de voor- en achtergevel

opmerkingen/
gecontroleerd:

Wijz.:	Get.:	d.d.:	Omschrijving wijzigingen:

Bouwconcept:
IDENTIS DOOR ROOSDOM TIJHUIS

project: 14 woningen type "Madame"
Plan "Wijnbergen 5/6" te Doetinchem

opdrachtgever: Roosdom Tijhuis b.v.

onderdeel: Principe details

RoosdomTijhuis
Bouwbedrijf Roosdom Tijhuis bv
Jutestraat 8
Postbus 237 7460 AE RIJSSEN
TELEFOON 0548 51 80 24
E-MAIL info-roosdomtijhuis.nl
WEBSITE www.roosdomtijhuis.nl

architect: M. Ebberink
schaal: 1:10
getekend: M. ten Zende
datum: 15-09-2021
plotdatum: 15-9-2021 14:47:23
tek. nr.: B-03
werk nr: 5742

tekening: E:\Werken\5742 14 won Doetinchem\5742 BI-03_REVITIZFA28_tunnel 102-105 106-111 131-136_R2020.rvt

Format: A1 841x594 mm

Autodesk Revit 2020